ORIENTERING OM
LIBANON

FO/FN-kontoret
jan 1980

Denne håndbok er utarbeidet til bruk for personell i den norske FN-beredskapsstyrken som skal gjøre tjeneste i UNIFIL - United Nations Interim Force In Lebanon.

FORSVARETS OVERKOMMANDO

C A Lütken
Kontreadmiral
Sjef for Operasjonsstaben

Erling Lund
Oberstløytnant
Sjef for FN-kontoret

De Forente Nasjoners hovedoppgave er å bidra til å opprettholde freden i Verden. Du har frivillig påtatt deg det viktige verv å være aktivt med på å løse et slikt fredsbevarende FN-oppdrag i Sør-Libanon. Oppdraget er gitt til en internasjonal FN-styrke og det er din plikt å bidra til at du selv og dine kamerater i den avdelingen du tilhører blir effektive representanter for vårt Forsvar i UNIFIL.

Din opptreden i og utenfor tjenesten i UNIFIL vil bli lagt merke til. Du er til enhver tid under De Forente Nasjoners myndighet ved FN-styrkens sjef, men i nasjonale spørsmål som i disiplinærsaker er tjenesteveien rent norsk.

Du skal ha De Forente Nasjoners beste for øye i all din framferd ved å opptre upartisk korrekt og nøytralt overfor partene i konflikten. Gi ikke uttrykk for personlige følelser og oppfatninger som kan støte personer fra andre nasjoner.

Vær oppmerksom på at religionen er en viktig del av dagliglivet blandt muhammedanere og at den rettroende muhammedaner ikke drikker noen form for alkohol. Respekter dette og husk at omgang med alkohol også er en kultursak for nordmenn. Du som ikke er totalavholdsmann har valget mellom å vise måtehold eller å bli sendt hjem som uegnet for tjeneste i Libanon.

Du har tatt det første skritt for å bli medlem av en internasjonal FN-styrke. Vær en god representant for din avdeling og vårt land land mens du er i Libanon og etter hjemkomsten til Norge.

Lykke til og god reise.

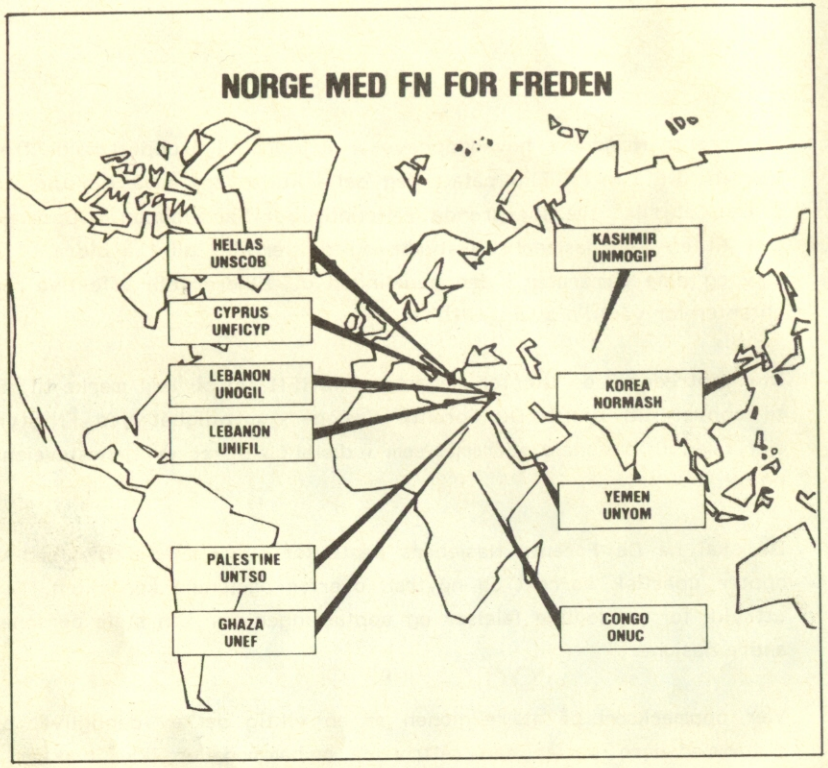

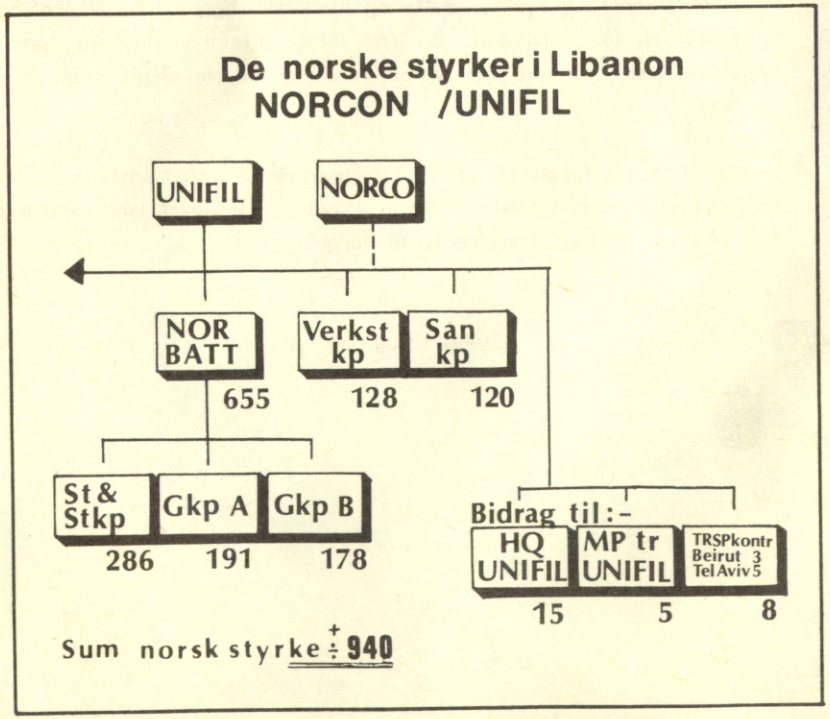

INNLEDNING

Forholdet mellom Israel og araberstatene Egypt, Jordan, Libanon og Syria har siden 1948 vært en sammenhengende rekke konflikter med kortvarige men heftige krigsoperasjoner i 1948/49, 1956, 1967, 1973 og 1978.

Bakgrunnen for konfliktene kan føres tilbake til tiden etter første verdenskrig da Storbritannia som mandatmakt under Nasjonenes Forbund hadde forpliktet seg til å føre den tidligere tyrkiske provinsen Palestina frem til selvstendighet.
Strobritannia var også bundet av det løfte den britiske regjeringen hadde gitt uttrykk for i Balfour-erklæringen av 1917 om et nasjonalt hjem for det jødiske folk i Palestina. Den britiske regjering ønsket å arbeide for denne sak på en slik måte at de palestinske arabere som bodde i Palestina ikke skulle bli skadelidende. Palestinerne, som det bodde langt flere av i det gamle Palestina enn det bodde jøder, var fra første stund av sterkt imot Balfourerklæringen og hevdet med en viss rett at den stred mot tidligere britiske løfter om selvstendighet for landets opprinnelige befolkning. En særstilling anså de ville begunstige jødisk innvandring og etterhvert endre befolkningens karakter. Jødene på sin side viste til sin historiske rett og sin tilknytning til Palestina.

Økt jødisk innvandring og fødselsoverskudd førte i 1936 til langvarige og voldsomme uroligheter mellom jøder og arabere. Et forslag om å dele landet i en nordlig del for jødene og en sørlig del for de palestinske arabere ga Storbritannia opp i 1938 som en praktisk umulighet. Britenes politikk var nå å begrense innvandringen av jøder. Dette utløste skarpe protester fra jøder verden over da jødenes situasjon i Europa etter Hitlers maktovertagelse i Tyskland var blitt stadig mer problematisk.

Etter den andre verdenskrig tiltok den jødiske innvandringen både legalt og illegalt, og stridigheter mellom arabere og jøder ble dagligdagse foreteelser.
Overfall på britiske tjenestemenn fra både arabisk og jødisk side ble likeså dagligdags. Forholdene ble ganske enkelt uholdbare for britene og i 1947 bragte Storbritannia saken inn for FN for å bli fritatt for den umulige oppgaven i Palestina.

På en ekstraordinær generalforsamling i De Forente Nasjoner i mai 1947 ble det besluttet å nedsette en kommisjon - UN Committee on Palestine/UNSCOP -med representanter for 11 stater, for å finne løsning på Palestinaproblemet. Flertallet foreslo en deling i en jødisk og en arabisk stat, med et internasjonalt område rundt Jerusalem. Den 20. november 1947 ble delingsplanen vedtatt av FNs hovedforsamling med 33 mot 13 stemmer, mens 10 stater unnlot å stemme. Norge stemte med flertallet. Araberne erklærte at de med makt ville motsette seg delingsplanen og en måtte derfor imøtese voldsomme uroligheter når britene den 15 mai 1948 ville trekke seg ut av Palestina. Mens hovedforsamlingen behandlet Palestinaspørsmålet kom meldingen om proklamasjon av staten Israel den 14 mai 1948.

UNITED NATIONS TRUCE SUPERVISION ORGANIZATION (UNTSO)

Åpen krig mellom Palestinas arabere og jøder brøt ut. FN sendte omgående en våpenhvilekommisjon under svensken grev Folke Bernadotte til området. Den 11 juni 1948 lykkedes det å oppnå en måneds våpenhvile. For å overvåke våpenhvilen ble det opprettet et kontrollapparat med militære observatører allerede 24 mai 1948. Dermed var "UNITED NATIONS TRUCE SUPERVISION ORGANIZATION/UNTSO" skapt. Den bestod opprinnelig av 63 FN-observatører som var stilt til disposisjon fra medlemsstatene. UNTSO opplevde mange skuffelser den første tiden. Grev Folke Bernadotte og 10 av hans medhjelpere ble drept, men tidlig på nyåret 1949 lykkedes det Bernadottes etterfølger, dr Ralph Bunche, å oppnå varige våpenstillstandsavtaler mellom partene.

UNTSO fikk et ubegrenset tidsmandat og er den eneste FN-misjon i Midt-Østen som signaturmaktene Israel på den ene siden og Egypt, Jordan, Libanon og Syria på den andre siden ikke kan si opp. UNTSOs FN-observatører som er ubevæpnet, overvåker de inngåte våpenhvileavtaler og rapporterer brudd på disse langs våpenstillstandslinjene som benevnes Armestice Demarkation Line - ADL.
Etter krigene i 1956, 1967 og 1973 ble UNTSOs ansvarsområder justert og tilpasset de nye demarkasjonslinjene. Antall FN-observatører i UNTSO idag omfatter ca 300 offiserer fra 17 forskjellige land. Etter krigen i 1973 har også Sovjet-unionen for første gang deltatt med FN-observatører i UNTSO. UNTSOs hovedkvarter i Jerusalem består fortsatt og har kontorer i den tidligere britiske guvernørbygningen "The Government House". De aller

fleste FN-observatørene tjenestegjør idag i tilknytning til FNs fredsbevarende styrker i MidtØsten, UNEF II, UNDOF og UNIFIL. Helt fra starten av har Norge deltatt med personell i UNTSO, men først fra 1956 har vi regelmessig stilt et større antall offiserer til disposisjon som FN-observatører, rekruttert fra Hæren, Sjøforsvaret og Luftforsvaret, ved UNTSO i Midt-Østen i Sinai, på Golan og i Libanon. Under årene 1963 - 70 var generalløytnant Odd Bull sjef for UNTSO og vel 300 norske offiserer har til nå 1979 tjenestegjort som FN-observatører i FNs eldste misjon i Midt-Østen.

UNITED NATIONS EMERGENCY FORCE (UNEF I).

I juni 1956 var de britiske tropper som bevoktet Suez-kanalen, som var administrert og eiet vesentlig av britiske og franske interessenter, blitt trukket tilbake. Den 26 juli samme år nasjonaliserte egypts president Gamae Abdel Nasser Suezkanalen og sa opp avtalen med kanalselskapet. England og Frankrike tok saken opp i FNs sikkerhetsråd den 12 september 1956 og meddelte at Egypt ved sitt handlingssett hadde bragt retten til fri passasje gjennom Suezkanalen i fare ved å sette den internasjonale administrasjonen av kanalen ut av kraft. Fikk dette fortsette kunne fred og sikkerhet bli truet.
Den 29 oktober gikk Israel til angrep på de egyptiske styrkene i Sinai og begrunnet det med de mange overfall på israelsk område av egyptiske sabotører (fedayeen). I løpet av få dager erobret israelske styrker så godt som hele Sinai, og kanskje litt for vel synkronisert med den britiske og franske invasjonen i Port Said, til at det kunne være en ren tildeldighet. Sikkerhetsrådets forsøk på å få stanset stridighetene strandet på fransk og britisk veto. Med hjemmel i "Uniting for Peace Resolutions" som var vedtat i 1950 for å forhindre at et veto i sikkerhetsrådet skulle kunne stanse et fredsinitiativ, ble saken overført til FNs generalforsamling.
Generalforsamlingen vedtok i begynnelsen av november en resolusjon som bemyndiget Generalsekretæren, Dag Hammarskjøld, til å opprette en militær fredsstyrke for å overvåke den våpenstillstandslinje partene var blitt enige om. Fredsstyrken som ble kalt UNEF ble satt sammen av kontingenter fra 10 forskjellige nasjoner og tellet på det meste 6000 mann.
Norge sendte tidlig i november 1956 et geværkompani på ca 190 mann til denne FN-vaktstyrken i Midt-Østen. En rask og effektiv reaksjon fra norske myndigheter gjorde at Norge ble den første nasjon som kunne meddele FN at en var klar til fredsbevarende innsats. Det norske geværkomp-

aniet ble slått sammen med den danske FN-styrken til den såkalte DANOR-bataljon.
Den norske styrken ble senere utvidet med et sanitetskompani. Den norske kontingent, som på sitt meste tellet ca 550 mann, ble skiftet ut hvert halvår, frem til juni 1967 (6-dagers krigen) da UNEF ble trukket ut av Gaza, etter at Egypt hadde sagt opp avtalen med FN.
I de 22 norske kontingenter som deltok i FN-styrken i Midt-Østen, UNEF I, tjenestegjorde i alt 10 989 nordmenn i de 11 årene denne operasjonen varte. FNs generalsekretær ga i en note av 19 juni 1967 Norge stor anerkjennelse for innsatsen i Gaza.

UNITED NATIONS EMERGENCY FORCE UNEF II.

Den 6 oktober 1973 angrep Egypt og Syria samtidig Israel. Angrepene kom meget overraskende og midt under jødenes religiøse Yom-Kippur helligdager. Araberne hadde til en begynnelse betydelige fremganger, men da de israelske styrker gikk til motangrep endte den 4de MidtØsten krigen med nye israelske seire både i kanalsonen og på Golanhøyden. Kampene hadde vært særdeles harde med store personell- og materielltap på begge sider.
Etter lange og harde forhandlinger ble Egypt og Israel enig om en troppeadskillelsesavtale den 18 januar 74. Det ble opprettet en ny fredsbevarende styrke, UNEF II som skulle overvåke troppeadskillelsen og etablere en buffersone på østsiden av Suezkanalen.
UNEF II har bestått av kontingenter fra 7 forskjellige nasjoner - tilsammen ca 4500 mann - som var stasjonert i en buffersone mellom de egyptiske og israelske styrker i Sinai.
Norge deltok ikke med troppestyrker i UNEF II, men av de 17 norske offiserer som er stillet til disposisjon som FN-observatører for UNTSO tjenestegjorde til stadighet et antall i buffersonen i Sinai. Etter fredsslutningen mellom Israel og Egypt ble UNEF II trukket tilbake og avviklet i løpet av sommeren 1979.

UNITED NATIONS DISENGAGEMENT OBSERVER FORCE (UNDOF).

Etter langvarige forhandlinger inngikk også Syria og Israel en troppeadskillelsesavtale, 31 mai 1977, for sine troppestyrker på Golan.
For å overvåke tilbaketrekningen og påse at våpenhvilen ble overholdt ble det opprettet en ny FNstyrke, UNDOF.

UNDOF består i dag av tropper fra fire forskjellige land, tilsammen ca 1250 mann, som er stasjonert langs hele adskillelsessonen mellom Israel og Syria på Golan.
Norge deltar ikke i UNDOF med troppestyrker, men på samme måte som for UNEF II tjenestegjør til stadighet et antall av de 17 norske FN-observatører i UNTSO langs demarkasjonslinjen på Golan.

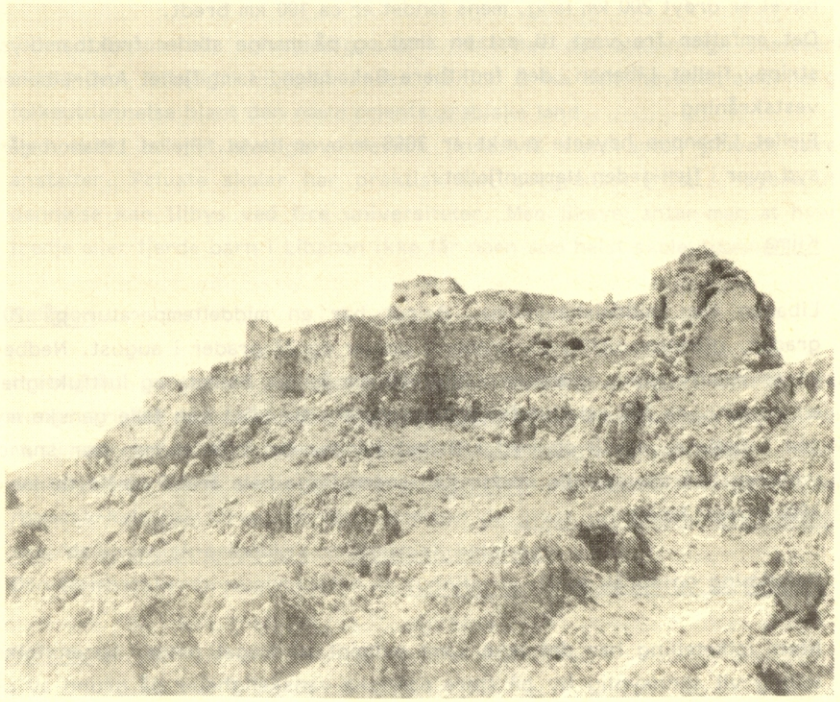

LIBANON

Geografi

Den libanesiske republikk er oppkalt etter fjellet Libanon, som på arabisk heter Djebl Liban', og omfatter et areal på ca 10 400 km^2. Landet grenser i sør til Israel, i øst og nord til Syria. Kyststrekningen i vest mot Middelhavet er drøyt 200 km lang, mens landet er ca 100 km bredt.
Det omfatter fra vest til øst en smal og på mange steder fruktbar kyststripe, fjellet Libanon, den fruktbare Bekadalen, samt fjellet Anti-Libanons vestskråning.
Fjellet Libanons høyeste punkt er 3066 m over havet. Fjellet Libanon går i syd over i fjellkjeden Hermonfjellet.

Klima

Libanon har middelshavsklima. Beirut har en middeltemperatur på 20,5 grader, gjennomsnittlig 13 grader i januar og 27 grader i august. Nedbøren er relativ liten, gjennomsnittlig 800 mm årlig i Beirut, og luftfuktigheten er høy, ca 80% relativt fuktighet sommers tid. Det kan falle ganske mye snø i fjellene, og til og med i Beirut hender det ofte at man har snø om vinteren. På skyggefulle steder kan snøen ligge hele året i en høyde av ca 3000 m over havet.

Befolkning og språk

Noen folketelling har det ikke vært avholdt på meget lenge, og en folketelling vil sannsynlig by på store politiske vanskeligheter på grunn av det meget følsomme forholdet mellom landets kristne og muhammedanske innbyggere. Anslagsvis er befolkningen på ca 3 mill innbyggere.
I landet finnes det ca 150 000 syrere mer eller mindre permanent bosatt, samt ca 500 000 palestinske flyktninger hvorav noe over 1/3 lever i flyktningeleirer.
Folketettheten er ca 340 innbyggere pr km^2, den høyeste i den såkalte nære orient og en av de høyeste i verden.

Libaneserne har en meget blandet etnisk bakgrunn. Landet ligger i skjæringspunktet mellom Europa og Asia, mellom vest og øst, nord og syd. De semitisk-arabiske språklige og kulturelle elementer dominerer imidlertid sterkt forholdet.

Det offisielle språk er arabisk, men fransk gjelder som offisielt hjelpespråk. Det kulturelle liv har sterkt fransk innslag og fransk tales og forstås av store deler av befolkningen, noe som har sin forklaring i at Libanon i lang tid var et fransk mandatområde. Det eldre førarabiske språket, syrisk, tales fortsatt i noen småbyer i Anti-Libanon.

Skolevesen

Siden Libanon ble selvstendig stat i 1944 har det alminnelige skoleverk ekspandert kraftig. Libanon anses nå for å ha den høyeste alminnelige folkeutdannelse blant den nære orients arabiske land.
Ved siden av det statlige skoleverk finnes et stort antall private læreanstalter. Private skoler har praktisk talt ubegrenset frihet. Høyere utdannelse kan tilbys ved fire universiteter. Men likevel antar man at hvert tredje eller fjerde barn i Libanon ikke får noen som helst skoleutdannelse.

Religion

I religiøst henseende er den Libanesiske befolkning delt i omtrent like mange kristne som muslimer. Tidligere utgjorde de kristne majoriteten, men muslimene antas nå å være i flertall. Begge religioner er oppdelt i flere sekter. Majoriteten av de kristne er maroniter som er nært tilknyttet den romersk-katolske kirke, deretter kommer de gresk-ortodokse, gresk-katolske, de armenisk-ortodokse og armenisk-katolske.
Den fremherskende muslimsekten er sunniterne, fulgt av shiiter og druser.

Historie

Under den ottomanske epoke fikk Libanon for det meste være i fred mot betaling av avgifter til sultanen. De drusiske emirene i søndre Libanon ble ofte godtatt av tyrkerne. Den fremste av dem var emiren Fakhreddin II (1586 til 1635) som oppnådde å gjøre seg selvstendig og tidvis kontrollerte alt område fra Aleppo til Egypten.
Da det etterfølgende herskerdynastiet Chehab tok parti mot sultanen på 1830-tallet tok tyrkerne direkte kontroll over Libanon som deltes mellom maroniterne i nord og druserne i sør.
Senere satte druserne igang forferdelige masakrer blant de kristne, hvilket fikk Frankrike til å gripe inn, idet Frankrike bestandig har følt seg som en beskyttermakt for de kristne i området.

I år 1864 oppnådde Libanon egen status under den ottomanske kristne guvernør som var utpekt av sultanen, og godkjent av de europeiske stormaktene. Etter 50 år i ro og velstand ble Libanon under den første verdenskrig besatt av tyrkiske tropper og fikk en tyrkisk guvernør. I 1920 ble Libanon og Syria et fransk mandatområde under Nasjonenes Forbund og i 1926 ble Libanon med de grenser det har idag proklamert som en egen republikk innenfor mandatområdet. Etter at britiske tropper og frie franske styrker i 1941 gjorde invasjon i mandatområdet og brøt Vichy-regimets makt, erklærte general de Gaulle Libanons og Syrias selvstendighet. Et parlament bestående av 55 medlemmer ble valgt i Beirut i august 1943. Mandatmaktens ansvar og myndighet ble overført til de libanesiske myndigheter i 1944. Likevel sendte general de Gaulle i mai 1945 tropper til Libanon for å drive igjennom sitt krav om strategiske baser. Dette hadde som følge at store uroligheter oppsto og Storbritannia så seg nødsagt til å intervenere, hvilket førte til at Frankrike måtte vike. I 1946 var Libanon kvitt alle utenlandske tropper. I 1957 introduserte USA den såkalte Eisenhower-doktrinen som lovet økonomisk og militær støtte til de land i Midt-Østen som satte seg imot kommunismen. Dette ble tatt positivt imot i Libanon.
President Camille Chamoun's provestlige politikk møtte kraftig motstand blandt den politiske opposisjon i landet. Presidenten så vestover mens opposisjonen ønsket nærmere tilknytning til den daværende "Forenede Arabiske Republikk" (Egypt/Syria) under president Nasser. Disse politiske motsetningsforhold ble etterhvert ført over på det utenrikspolitiske plan ved at den libanesiske regjering anklaget Den Forente Arabiske Republikk for å sende personell- og våpenhjelp til opposisjonen over den Syrisk-Libanesiske grensen, hvilket opposisjonen benektet. Utviklingen førte imidlertid til at den libanesiske president den 22. mai 1958 ba FN om hjelp til å få stanset infiltrasjonen. Den 11. juni besluttet FNs sikkerhetsråd å sende en observatørgruppe til Libanon for å påse om det virkelig foregikk, som påstått illegal trafikk fra Syria til Libanon av militært personell og materiell. Daværende generalmajor Odd Bull fra Norge ble utnevnt som militærsjef for FN-observatørkorpset i Libanon. Korpset fikk betegnelsen UNOGIL (United Nations Observer Group in Lebanon) og bestod av 592 FN-observatører fra 21 land hvorav 54 nordmenn. Den 14. juli 1958 ble det foretatt et staskupp i Irak som kunne komme til å forårsake kjedereaksjoner i Libanon og i Jordan. Resultatet var at USA etter oppfordring fra Libanons president landsatte styrker i Libanon, og Storbritannia foretok tilsvarende operasjon i Jordan på Kong Husseins begjæring for å støtte de bestående

regimer i de repsektive land. I Libanon kunne det ha ført til meget uheldig internasjonale konsekvenser om FN-korpset som var i landet og USAs landsatte styrker innledet et samarbeide. Med stor forståelse for situasjonen forble USA-styrken i sine forlegninger i Beirut. FN-styrken kunne således operere fritt i å løse sine oppgaver uten innblanding. Etter noen få måneder falt sinnene til ro igjen og både den 6. amerikanske flåte og FN-observatørkorpset kunne trekkes tilbake. Heldigvis fant de politiske spenningene i Libanon i 1958 ikke sin utløsning langs religiøse skillelinjer, og da general Fuad Chebab ble valgt til ny president den 31. juli 1958 fikk han støtte både av kristne og muslimer.
Chehabs etterfølgere har fulgt sin forgjengers politikk og forsøkt å utjevne motsetningene mellom kristne og muslimer, noe som borgerkrigen i Libanon i 1975-76 gjorde slutt på.

Det politiske system i Libanon

Etter den første verdenskrigen måtte Tyrkia, som en av tapernasjonene, oppgi sine arabiske besittelser i Levanten eller MidtØsten som vi idag kaller landene innerst i Middelhavet på nordsiden.
Disse tyrkiske provinsene ble av Nasjonenes Forbund overdratt som mandater med forpliktelse til å utvikle dem til å kunne bli selvstendige stater. Storbritannia fikk Palestina og Frankrike Syria fikk som nevnt også omfattet dagens Libanon. Det tok lang tid og det måtte en ny verdenskrig til før mandatområdene oppnådde selvstendighet.

Frankrike delte eter metoden "splitt og hersk" sitt mandatområde i 2 land. Libanon ble skilt ut fra Syria som eget mandatområde og utvidet med store syriske bosetninger i den fruktbare Bekaadalen syd-øst for Beirut, og Akkar-regionen i nord hvor Syrias viktigste havneby Tripoli lå. Innenfor dette utvidede geografiske begrep Libanon bor det tilhengere av flere forskjellige kristne og muhammedanske trossamfunn eller sekter. I tillegg finnes det druser som står i sterkt motsetningsforhold til den ortodokse muhammedanisme og som i sin politikk alltid har vært anti-kristen og anti-jødisk.
Ifølge den libanesiske konstitusjon har 17 forskjellige trossamfunn garantert politiske rettigheter. Dette sier ikke så lite om den betydning religionen har spilt og fortsatt spiller i libanesisk politikk.

Libanon ble erklært som selvstendig stat i 1943 av sjefen for de frie franske styrker, Charles de Gaulle.

Nasjonal-charteret bygger på en maktfordeling mellom de forskjellige trossamfunn basert på en folketelling som ble foretatt i 1932.
De kristne som dengang var i flertall skulle ifølge charteret ha 6/11 av de 99 representantene i nasjonalforsamlingen. I tillegg skulle landets president og forsvarsminister være en kristen maronitt. Statsministeren skulle være en sunnitisk muhammedaner.
Plassene i nasjonalforsamlingen er, uansett valgresultater, bundet til 54 kristne representanter fordelt på 30 maronitter, 11 gresk-katolske, 4 armensk-ortodokse og 3 andre kristne og 45 muhammedanske representanter fordelt på 20 sunnitter, 19 shiiter og 6 druser. Konstitusjonen foreskriver en shiiter som president i nasjonalforsamlingen. Valgordningen kompliseres ytterligere ved at det er bestemt fra hvilken del av landet representantene for de forskjellige trossamfunn skal komme. Således skal som eksempel byen Tripoli i nord-Libanon sende 4 sunitter og 1 gresk-ortodoks, ialt 5 representanter til nasjonalforsamlingen. Andre trossamfunn kan ikke få valgt en representant fra byen Tripoli uansett hvor mange stemmer de kan samle bakom en kandidat.
Den politiske styring i regjeringen og nasjonalforsamlingen er således bundet til tradisjon, både på godt og ondt, men med små muligheter for nye politiske giv på tvers av tro- og klaninteressene. Det er derfor ikke folket i valg men folket i folketelling som kunne skape nye alternativer i libanesisk politikk.

Den politiske dominans som de kristne fikk i kraft av sitt flertall fra folketellingen i 1932 har de beholdt.
Forslag om ny folketelling har vært og er fortsatt et politisk brennbart tema i libanesisk politikk, og de kristne kan med sin majoritet i nasjonalforsamlingen blokkere alle forslag om en ny folketelling, - og gjør det. En folketelling idag ville sikkert vise at antallet muhammedanere har økt betydelig siden 1932 og at det idag bor langt flere muhammedanere enn kristne i Libanon. Tellingen ville høyst sannsynlig vise en forskyvning også innenfor den muhammedanske befolkning. En regner idag med at antallet shiiter er en god del flere enn antallet sunitter ved folketellingen i 1932. Dermed er sunittene heller ikke så overveldende interessert i en folketelling som kunne rokke på deres nuværende politiske privilegier ovenfor shiitene.

Selvom Libanon på mange måter fremstår som et moderne samfunn spiller fortsatt familietradisjonene, representert ved familieklanene, en fremtredende rolle i staten Libanons politiske liv. Det er blandt overhodene for de store klanene at vi finner de politiske ledere i Libanon.
Politisk makt i denne delen av verden har normalt forankring i væpnet makt. Derfor har de største og mest innflytelsesrike klanene sine egne væpnede militsavdelinger som kan brukes både til forsvar av egen klan og som politisk påtrykningsmiddel. I denne forbindelse skal en være oppmerksom på at blodhevn klanene imellom fortsatt er en realitet.

De politiske partier i Libanon har, enn sålenge, ikke på langt nær samme politiske betydning som tro, klan og militsavdelinger. Politiske partier finnes det mange av, men de fleste, særlig på den kristne siden, kan nærmest betraktes som valgapparater for klanene.

Blandt muhammedanerne finnes det politiske partier på tvers av klanene, men samtidig spiller trossamfunnene, og da spesielt sunitter, shiiter og alavitter, hver for seg fortsatt en betydelig politisk rolle som partifraksjoner. Skillet mellom konservative og radikale kommer imidlertid tydeligere frem hos muhammedanere enn hos de kristne.
Det såkalte progressive sosialistiske parti, som er et typisk parti for druserne under Jumblatt-klanens ledelse, tiltrekker også de mest underprivilegerte shiiter.

Kommunistpartiet i Libanon er det eneste kommunistparti i den arabiske verden som har tillatelse til å drive åpen politisk virksomhet. Partiet tar i første rekke sikte på å vinne tilhengere på tvers av tro- og klanttradisjoner. Partiet er da heller ikke forankret i noen spesiell klan.
Bath-partiet, som er et sosialistisk parti med forgreninger i en rekke arabiske land, er også representert i Libanon med en pro-syrisk og pro-iraksk fraksjon.
Det finnes også andre muhhamedanske politiske grupperinger i Libanon som bidrar til å komplisere det politiske bildet. Det er mange som er tilhengere av en union med Syria, og det finnes tidligere Nassersympatisører med egne partier.

Allerede før borgerkrigen i 1975/76 var det vanlig at de forskjellige libanesiske klaner hadde egne væpnede militser. Hvor mange slike militser som finnes idag og hvor mange mann de omfatter er vanskelig å si. Men av de

ca 40 forskjellige militser man antar eksisterer vet man i hvertfall noe om de største grupperingene.

På den kristne siden er Falangistpartiet, som sokner til Gemayel-klanen, det største. Klanens milits, som betegnes falangistene, består av ca 6 000 mann som i krisesituasjoner kan økes til 15 000 mann. Deres maronitiske motstandere fra samme trossamfunn og tilhørende Franjieh-klanen har ca 2 000 mann i sin milits.
Av de radikale muhammedanske fraksjoner er det omlag 10 hovedgrupper som samarbeider i den libanesiske nasjonale bevegelse under druser-lederen Walid Jumblatt. Jumblatt-klanen har en væpnet milits som anslås til 5 000 mann, men den antas å være både dårligere utrustet og trenet enn de kristne militser.

Den libanesiske hær, som gikk til grunne under borgerkrigen i 1975/76, var tidligere en slags motpol til klanens militser. Men også innenfor Hæren fantes en lagdeling med bakgrunn i tro og klan. Forsvarssjefen og de fleste ledende offiserer var kristne, mens underoffiserene og mannskapene vesentlig ble rekruttert fra de mer underpriviligerte muhammedanske sekter. Hærens innenrikspolitiske betydning for å opprettholde ro og orden klanene imellom var derfor meget begrenset.

Politisk og kulturelt er Libanon utvilsomt en del av den arabiske verden, men som følge av fransk innflytelse og kristen påvirkning har landet følt seg vel så meget som en del av Middelhavsområdets vestlige verden.
I brytningene mellom forskjellige religioner, sekter og klaner og et sterkt press utenfra fra andre arabiske land, finner vi hovedårsakene til landets ange politiske problemer siden det ble selvstendig.

Forfatning

Den libanesiske republikks grunnlov ble vedtatt i 1926, men ble omstøtt allerede i 1932. Den franske mandatmakten utferdiget en ny grunnlov i 1934, men tok den tilbake tre år senere, og forfatningen av 1926 ble igjen gjort gjeldende med visse endringer. Med ytterligere justeringer er denne grunnlov fortsatt i kraft.
Personlig frihet og pressefrihet er garantert i grunnloven. De religiøse samfunn har rett til sine egne skoler; bosted og privat eiendom er uantas-

telig, og alminnelig stemmerett har alle som er fylt 21 år. De 99 representantene i depurterkammeret, hvorav 54 kristne og 45 muslimer, må velges av 26 forskjellige valgdistrikter. Representantene kan bare avsettes ved 2/3 flertallsvedtak i depurterkammeret. Dette kan oppløses og nyvalg holdes i løpet av tre måneder. Omvalg kan finne sted bortsett fra ved valg av president som skjer med 2/3 flertall. Presidenten velges for 6 år og kan ikke gjenvelges umiddelbart. Presidenten kan foreslå lover, utsette lovers ikrafttredelse samt sammenkalle og oppløse nasjonalforsamlingen. Diskusjoner om ny valgordning tok til i 1972, men uten at man hittil (1979) er kommet til noen løsning.

Utenrikspolitikk

Gjennom sin geografiske beliggenhet i trekanten mellom Asia, Afrika og Europa er Libanon blitt et knutepunkt mellom øst og vest. Det har meget sterke forbindelser med landene i vest, hvilket har sin forklaring i at halve befolkningen er kristne. Dertil kommer at et stort antall Libanesere finnes i mange vestlige land og disse holder meget nær kontakt med hjemlandet.
Frankrike har spilt en stor rolle i Libanons senere historie. Det er derfor ganske naturlig at Libanon i tider med politisk uro alltid har vendt seg til den tidligere mandatmakten for å søke hjelp. Det skjedde senest ved årsskiftet 1969/70 da Israel angrep deres flyplass og ødela 14 libanesiske fly.
Libanon betrakter seg imidlertid først og fremst som en arabisk stat og ble medlem av Arab-forbundet allerede ved opprettelsen i 1945. I Arab-forbundet med sine 13 medlemmer av ytterst skiftende politisk ideologi har Libanon spilt en meglerrolle. Bevisstheten om sin egen militære svakhet, sin stilling som potensielt asylland for forfulgte politikere fra såvel konservative som sosialistiske araberland, men fremfor alt nødvendigheten av å fortsette landets frie handels- og transitt-virksomhet, har gjort at Libanon alltid har søkt å holde gode forbindelser med sine arabiske naboland. Forholdet til Syria er særdeles viktig ettersom begge land engang tilhørte samme politiske og administrative mandatmakt.
Siden 1946 har Libanon med stor uro sett på alle forsøk på å skape Stor-Syria eller en union mellom Syria og andre araberland.
Den forverring av de politiske forhold i Midt-Østen som har utviklet seg etter junikrigen i 1967, har påvirket Libanons stilling sterkt. Den palestinske frigjøringsbevegelsen, som har brukt landene rundt Israel som baser

for sine angrep mot Israel, har opprettet sterke baser på libanesisk territorium, spesielt etter 1971 da den palestinske frigjøringshæren (PLO) ble drevet ut av Jordan.

Økonomi

På tross av at Libanon er et fjelland, lite i utstrekning og fattig på naturressurser, har befolkningen lykkedes å oppnå en bemerkelsesverdig høy levestandard sammenliknet med andre araberland. Landet utgjør et fritt monetært marked, hviket innebærer fri inn- og utførsel av gull og valuta. Etablering av utenlandske filialer og agenturer av alle slag er enkelt, og gjennom ytterst lave skatter og andre fordeler er det meget formålstjenlig å etablere seg som forretningsdrivende i Libanon.
Tross landets relativt høye utviklingsgrad har samfunnet ikke utviklet seg særlig, og det råder stor ulikhet mellom de forskjellige befolkningsgruppers levestandard. Dette henger sammen med at den offentlige sektor er sterkt underdimensjonert og som følge derav meget ineffektiv, bl a i spørsmål om fordeling av skattebyrden, og ifølge folkemeningen sterkt korrupt. Likeså savner fagforeningene innflytelse, slagkraft og utviklingsmuligheter. Dette skyldes fremfor alt den sterke innvandring av utenlandsk uorganisert arbeidskraft som aksepterer arbeid til meget lav lønn, noe som henger sammen med at innvandringen i stor grad skjer illegalt.
Gjennom de tradisjonelle forbindelser med Europa har først og fremst de kristne libanesere under Midt-Østens tidligere utviklingsperioder etter koloniepoken kunnet virke som formidlere av kommersielle og monetære kontakter. Denne stilling innehar de tildels fremdeles.

Jordbruk

Bare 11% av landets areal er dyrkbart og det meste av det igjen med store vanskeligheter. Likevel får omtrent halvparten av Libanons befolkning sine inntekter fra jordbruket, hovedsaklig i form av småbruk. Verdien av jordbruksproduksjonen og fiske var i 1970 anslagsvis 510 mill libanesiske pund. Ca 70 000 hektar ble brukt til hvetedyrking og 15 000 hektar til rug. 200 000 tonn hvete må som regel importeres hvert år siden landets egen produksjon ikke dekker behovet. For lokalkonsum dyrkes dessuten epler, oliven, vindruer, sukkerrør, sukkerbeter og tobakk. Libanon er hovedprodusenten av vin og arak i Midt-Østen.

Industri

Libanon er i Midt-Østen målestokk relativt bra industrialisert. De største industriene finner man innenfor tekstil og næringsmiddelbransjen. Deretter kommer produksjon av drikker, vin etc, lær, såpe, sigaretter, møbler og metall.

Kommunikasjoner

Libanon har over 6000 km veier, hvorav 1750 km med fast veidekke. Jernbanene spiller en ubetydelig rolle, den største gikk langs kysten i hele landets lengde og er kun delvis brukbar. En jernbanelinje med forgreninger nordover går mellom Beirut og over til Damaskus i Syria.
Antall telefoner steg fra 45 000 i året 1959 til 105 000 i året 1965. Statistiske oppgaver fra senere år har man ikke. Den internasjonale hovedflyplassen utenfor Beirut er av internasjonal standard.

Finanser

Statens fremste inntektskilde er tollavgifter som beregnes på alle varer. Tollen ligger gjennomsnittlig på omkring 25%, dertil legges det på 2,5% i kommuneskatt. Enkeltpersoner og forretningsdrivende betaler en inntektsskatt som ikke er særlig tyngende eftersom bare 9% av statsbudsjettet er basert på inntektsskatter.
Visse andre skatter og avgifter forekommer, men skattebyrdene må sies meget lave.

Utenrikshandel

Pålitelige oppgaver over Libanons utenrikshandel er vanskelige å få tak i. Særskilt gjelder dette sammensetningen av varebyttehandelen. Store mengder tas inn og utføres illegalt og vekslingskursene varierer. Feilaktige tall ved tollklarering er ofte det vanlige. I følge de siste statistiske oppgaver var den libanesiske eksporten i året 1970 ca 645 mill libaneserpund, mens importen gikk opp til 2200 mill libaneserpund, altså et underskudd på ca 1555 mill pund.
Omkring 2/3 av den libanesiske eksporten går normalt til Midt-Østen der Saudi-Arabia utgjør den fremste avtager av libanesiske varer med ca 18-20%, først og fremst frukt, grønnsaker og industriprodukter.

Det europeiske EEC tar ca 10% av den libanesiske eksporten og leverer ca 45% av de varer som importeres til Libanon.

Turisme

Turismen var en av Libanons viktigste næringskilder, men samtidig en av de mest følsomme overfor de politiske svingningene i landet.
Antall turister øket i den første halvdel av 60-årene med ca 20% pr år og landets inntekter av turisternæringen steg tilsvarende. I året 1971 besøktes Libanon av ca 1 mill utlendinger. Det er da ikke regnet med de like mange syrere som ikke betraktes som turister i Libanon i egentlig forstand.

Forsvaret

Inntil borgerkrigen i 1975/76 omfattet det libanesiske forsvar ca 16 000 mann. Militærtjenesten er frivillig. Utrustningen er hovedsaklig fransk. Hoveddelen av forsvarsstyrken besto av Hæren, ca 15 000 mann. I årene før borgerkrigen ble Hæren hovedsaklig satt inn for å hevde Libanesisk suverenitet overfor palestinske geriljasoldater i Sør-Libanon. Sjøforsvaret er meget lite, bare 4 mindre patruljebåter. Flyvåpnet har 24 fly, dels engelske Hunter og dels franske Mirage. I planene for Forsvaret inngår opprettelsen av en Luftforsvarsavdeling utrustet med franske missiler. Ved siden av det regulære Forsvaret finnes et gendarmeri på ca 2 500 mann og såkalt nasjonalgarde på ca 5000 mann som i hovedsak har politimessige oppgaver. Forsvarets omfang og kapasitet i dag (feb 79) er meget diffus.
Forsvaret er i ferd med å bli reorganisert for bedre å kunne takle den vanskelige situasjon i landet, og for igjen å kunne opprette Libanesisk autoritet og myndighet i Sør-Libanon.

BAKGRUNNEN FOR DAGENS SITUASJON I LIBANON

Det politiske liv i Libanon har vært preget av den balanse som kommer til uttrykk i en avtale om at presidenten skal være maronittisk kristen, statsministeren sunnittisk muhammedaner og nasjonalforsamlingens president shiitisk muhammedaner.

Libanesisk nasjonalfølelse finnes fortrinnsvis i den kristne befolkning, i liten grad i den muhammedanske del som var motstandere av opprettelse av egen stat og har identifisert seg mer med den arabiske nasjonalisme. Økonomiske og sosiale skjevheter har forsterket motsetningene. Mens de hovedsaklig kristne områdene er vel utviklet økonomisk, ligger overveiende muhammedanske områder i Sør-Libanon og nord for Tripoli økonomisk langt etter. Dette motsetningsforhold var bakgrunn for stadige kriser og borgerkrig - i 1958 og 1975-76.

Borgerkrigen i Libanon 1975 - 76

Den ytre foranledningen til borgerkrigen i 1975 var en strid om fiskerettighetene utenfor kysten av Sør-Libanon.
Shiiter-muhammedanerne som alltid hadde fisket i dette farvann protesterte mot at et kristent selskap, kontrollert av chamoun-klanen, hadde fått eksklusive fiskerettigheter der. Det kom til store demonstrasjoner mot de kristne fiskerne, og da palestinerne i Sør-Libanon grep inn med våpen til fordel for demonstrantene endte det med at mange kristne fiskere mistet livet.
Tradisjonen tro måtte dette hevnes, og i mars samme år angrep kristne falangister i Beirut en buss med palestinske soldater, som alle ble drept. Dette førte til gatekamper i Beirut, opptøyer i Sidon og uro rundt om i landet. Opptakten til borgerkrigen var nå gjort.

Libanons president Suleiman Franjieh, utnevnte en militærregjering for med hærens bistand å få slutt på kamphandlingene. Innenfor hæren hadde man imidlertid den samme dualismen med priviligerte kristne og underpriviligerte muhammedanere som ellers i det libanesiske samfunn. Hæren var derfor lite skikket for oppgaven og innfridde ikke de forhåpninger som presidenten hadde med å utnevne en militærregjering.

Militærregjeringen ble derfor avløst av en nasjonal samlingsregjering under den gamle sunnit-lederen Karamani. Med unntagelse av Gemayelklanens falangister var alle ledende politiske grupperinger representert i denne regjering.

Karamanis regjering var innstillet på å gjennomføre visse reformer som kunne jevne ut motsetningene mellom de kristne og muhammedanerne. Den

forlangte imidlertid at krigshandlingene først måtte stoppe. Falangistene nektet å gå med på noe som helst før det var gjenopprettet ro og orden, og muhammedanerne, flesteparten shiiter, nektet å legge ned våpnene før reformene var gjennomført. Nå var situasjonen fastlåst. Uroen spredte seg til stadig større områder og borgerkrigen var i full gang, men hadde ennå ikke nådd de helt store dimensjoner.

En ny Karamani-regjering oppnådde å få gjennomført ca 60 kortvarige våpenhvileavtaler. Men å få stoppet kamphandlingene for noen lengre tid klarte den ikke, selv med hæren som en buffer mellom de stridende partene. Da deler av hæren utover høsten 1975 begynte å ta aktivt del på den kristne siden så det ut som om de kristne skulle tilføye sine motstandere et avgjørende nederlag. Nå kastet palestinerne seg inn i borgerkrigen med full tyngde.

Med offisiell syrisk medvirkning marsjerte i januar 1976 tre palestinske brigader, som var blitt utdannet i Syria, hver på mellom 1500 til 2000 mann, over grensen og inn i Libanon for å komme muhammedanerne til unnsetning. Syria hadde tidligere forsøkt å mekle mellom de libanesiske lederne, men uten hell. Nå var situasjonen for Syria alvorlig, med fare for en egen kristen libanesisk statsdannelse i en mulig fremtidig allianse med Israel. Denne risiko kunne ikke Syrias president Assad løpe uten å forsøke å snu situasjonen til egen fordel. Derfor grep han offisielt inn i konflikten og fikk snudd konflikten mer til en konflikt mellom kristne libanesere og palestinere enn mellom kristne libanesere og libanesiske muhammedanere.

Med sin nye posisjon fikk president Assad samlet de libanesiske lederne til et møte i Damaskus.
Han oppnådde der å få de kristne lederne til å gå med på at muhammedanerne skulle få økte politiske rettigheter med bl a like mange representanter i nasjonalforsamlingen som de kristne. Den palestinske geriljaens operasjoner lovet president Assad å kontrollere slik at disse skadet libanesiske interesser minst mulig. De radikale muhammedanerne og palestinerne så seg lite tjent med denne ordningen. Reformene var ikke vidtgående nok syntes shiitene, og den palestinske geriljaen i Libanon ønsket ikke å få sine operasjonsmuligheter i Sør-Libanon som base for "raids" mot Israel begrenset i forhold til Kairoavtalen av 1969. Den nye avtalen i Damaskus så de på som en overenskomst mellom maronitter og shiiter om deling av makten dem i mellom for å beholde de privilegier de allerede hadde i libanesisk

politikk og næringsliv. For å torpedere avtalen fikk de istand et militært opprør blandt radikale elementer innen hæren. Et motkupp fra mere moderate offiserer var svaret på dette. Nå var Libanon nærmest i full oppløsning med en hær uten styrke og en regjering uten autoritet.

Dette kunne president Assad heller ikke bare sitte som tilskuer til. Et Libanon i full oppløsning kunne føre til israelsk intervensjon med nye, uønskede militære konfrontasjoner mellom Syria og Israel. Et radikalt dominert Libanon under Kamal Jumlatt støttet av ca 15 000 palestinske kommandosoldater ville være uakseptabelt både for Syria og for alle de kristne trossamfunn i Libanon. De radikale ville kunne bli et ukontrollerbart uroelement i MidtØsten som Israel ville måtte nedkjempe med fare for en ny konfrontasjon også med Syria. De kristne i et Libanon dominert av ytterliggående radikale muhammedanere og drusere ville bli tvunget til å søke støtte hos Israel. En slik utvikling ville kunne bli like urovekkende for Syria. President Assad hadde derfor vektige grunner til å gripe aktivt inn i den libanesiske konflikten påny våren 1976, men denne gang for å stoppe dem han hadde støttet i januar samme år.

Nå var det ikke palestinerne, men store regulære syriske militærstyrker, ialt omlag 27 000 mann, som ble sendt over grensen.
Operasjonen var dristig fordi president Assad kunne ikke se bort fra mulighetene for skarpe reaksjoner både fra Israel og fra de arabiske land, men de uteble. Syrerne gikk forsiktig til verks og marsjerte ikke så langt sydover at noen ny situasjon oppsto langs grensen mot Israel. Her var det, som tidligere, palestinske geriljasoldater som sørget for å holde uroen langs grensen vedlike. Forøvrig deltok de syriske militære styrkene ikke aktivt på noen side i den libanesiske borgerkrigen, men de frøs partenes stillinger fast der de var og sørget for at kamphandlingene ikke spredte seg til nye områder.

Politisk fikk president Assad presset igjennom at det ble valgt en ny libanesisk president som man hadde tiltro til i Syria. Etter at maronitten Elias Sarkis var blitt valgt til president i Libanon begynte det å skje ting som ga bevegelse til den hittil fastlåste stiuasjonen. I juli 1976 led de palestinske styrkene et avgjørende nederlag da de kristne falangistene erobret deres sterke stillinger i flyktningeleiren Tal-al-Zatar, og dermed var de radikale muhammedanerne definitivt tvunget over på defensiven. Borgerkrigen var nærmest slutt og våpenhvile ble inngått, men noen riktig fred

som kunne føre til gjenoppbygging av det krigsherjede landet ble det ikke. Den syriske styrken på 27 000 mann ble, mest av symbolske hensyn, utvidet med militære enheter fra andre arabiske land (Irak, Kuwait, Saudi-Arabia, Sudan og Libya) og betegnet som den felles arabiske fredsstyrken. Offisielt var det de libanesiske myndigheter som bad om denne felles arabiske fredsstyrken og som ga den dets mandat, men realiteten bakom det hele var Syrias militære makt. Syria hadde således ved sitt dristige handlingssett oppnådd store diplomatiske fremganger for sine egne interesser i Libanon, men noen løsning på det interne libanesiske problemet har Syria hittil ikke kunnet bidra til. Kanskje heller tvertimot, fordi etterhvert som tiden er gått har det utviklet seg et meget anstrengt forhold, spesielt i Beirut-området, mellom de syriske styrkene og de kristne falangistene. I tillegg ser Israel med mistankes skjerpede blikk på enhver bevegelse som Syria foretar seg i Libanon.

Etter borgerkrigens slutt høsten 1976, om en i det hele tatt kan oppfatte den som helt avsluttet, har Libanon ikke maktet å få stablet en handlingsdyktig regjering på bena og heller ikke greid å skape et militært forsvar som kunne utbalansere og gjøre den felles arabiske fredsstyrke overflødig. I årene etter 1976 har Libanon derfor i stadig sterkere grad blitt delt i selvstendige kristne og selvstendige muhammedanske områder. I tillegg har Sør-Libanon representert et farlig utenrikspolitisk problem med omlag 15 000 palestinske geriljasoldater bofast mellom Litanielven og den kristne enklaven nord for den israelske grensen. Veien inn i Israel var kort for palestinske geriljaavdelinger og den ble ofte brukt til aksjoner mot Israel og den kristne befolkningen langs grensen mot Israel.
Slik var forholdene i Libanon da israelske styrker 14. mars 1978 rykket over grensen for å nedkjempe de palestinske geriljabasene i Sør-Libanon.

Dermed var situasjonen i Libanon blitt en trusel mot verdensfreden, og etter oppfordring fra den libanesiske regjering ble saken brakt inn for FNs sikkerhetsråd. Sikkerhetsrådet vedtok 19. mars resolusjon 425/1978 om øyeblikkelig opprettelse av en FN-styrke i Sør-Libanon.

UNITED NATIONS INTERIM FORCE IN LEBANON - UNIFIL

FN-styrken, som skulle være av midlertidig karakter, fikk betegnelsen "United Nations Interim Force in Lebanon" - UNIFIL. UNIFIL ble opprettet for en første periode på 6 måneder, men er senere ytterligere forlenget med perioder på 4-6 måneder, foreløpig frem til 19 juni 1980.

UNIFILS MANDAT

Det operative mandat som ble gitt UNIFIL er:

- UNIFIL skal sørge for at de israelske stridskrefter trekker seg ut av Sør-Libanon, gjenopprette internasjonal fred og sikkerhet og assistere den libanesiske regjering til å kunne gjenopprette effektiv autoritet i området
- UNIFIL skal gjøre sitt beste for å forhindre gjenopptakelse av stridighetene og sørge for at UNIFILs operasjonsområde ikke nyttes til fiendtlige handlinger av noen art.
- UNIFIL vil, i utførelsen av sin oppgave, få støtte av FN-observatørene fra UNTSO, som skal fortsette sine funksjoner langs den opprinnelige våpenhvile-linjen ("Armistice Demarcation Line") når UNIFILs mandat utløper.

I motsetning til de andre FN-styrkene i Midt-Østen, observatørkorpset/UNTSO av 1949, Fn-styrken UNEF II i Sinai av 1973 og FN-styrken UNDOF på Golan-høyden av 1974, ble UNIFIL-operasjonen satt i gang uten at det ble opprettet forpliktende avtaler mellom alle partene som var innblandet i konflikten (Libanon, Israel, Palestinerne (PLO) og Falangiststyrkene i Sør-Libanon)
Hovedelementet i UNIFILs mandat har vært at FN-styrken skulle påse at israelerne trakk seg tilbake fra libanesisk territorium, og at FN-styrken skulle etablere fredelige tilstander innenfor det operasjonsområdet den var anvist.

Det første målet er for så vidt nådd ved at Israel pr 13. juni 1978 hadde trukket sine siste styrker ut av Libanon, men det var en stygg strek i

regningen da israelerne overleverte sine militære stillinger til falangistenes såkalte de facto-styrker i stedet for til FN-soldatene. Dette har skapt en vanskelig og farlig situasjon, med fortsatt ildveksling mellom falangistene og PLO-styrkene, samtidig som det har hindret FN-styrken i å assistere den libanesiske regjering til å gjenopprette effektiv autoritet i området som angitt i mandatet. Både fra offisielt PLO-hold og israelske myndigheter er det bekreftet at de ikke vil motsette seg at den libanesiske regjering gjenoppretter sin autoritet ved å sende militære avdelinger til området.

MISLYKKET FORSØK

Den libanesiske regjering, som arbeider med å få gjenreist et eget nasjonalt forsvar, forsøkte i slutten av juli måned 1978 å sende en bataljon til området. Oberstløytnant Saad som hadde kommandoen for denne bataljonen, fikk 31 juli 1978 en særdeles varm velkomst, med artilleriild over seg ved Kaoukaba fra sine tidligere kolleger majorene Haddad og Chidiac og deres falangiststyrker. Lenger er ikke oberstløytnant Saad's bataljon kommet, og lenger kommer han vel ikke uten at problemet får en politisk løsning. Nøkkelen til denne løsningen har vel Israel, som fortsatt støtter falangiststyrkene, selv om det offisielt er uttalt at Israel ikke vil motsette seg at styrker fra den nye libanesiske hæren overtar kontrollen i området.

Når UNTSO, FNs eldste organisasjon i MidtØsten, er nevnt i mandatet til UNIFIL, er det fordi Sikkerhetsrådet forutsatte at UNIFIL-operasjonen skal være kortvarig og midlertidig. Når UNIFILs oppgaver er løst, skal status quo fra før israelernes innmarsj i Sør-Libanon 14. mars 1978 gjenopprettes. Status den gang var at ubevæpnede FN-observatører fra UNTSO OVERVÅKET grenseområdet mellom Israel og Libanon for å påse at våpenhvileavtalen av 1949 ble overholdt.

Problemet for FN-observatørene etter borgerkrigen i Libanon, var at de ikke bevoktet en grense hvor spenningsfeltet var mellom regulære libanesiske og israelske styrker. Den aktuelle konfliktsituasjon var mellom forskjellige palestinske geriljagrupper på den ene siden og libanesiske falangiststyrker, støttet av israelske styrker, på den andre siden. Under borgerkrigen hadde UNTSO flyttet sitt libanesiske hovedkvarter, ILMAC, fra Beirut til Naqoura, hvor UNIFILs kovedkvarter ligger i dag. Under krigen var ILMAC bemannet som en observasjonspost med to FN-observatører, i tillegg til 5 stasjonære og 1 mobil observasjonspost, OP, i grensesonen mot Israel. I januar 1978 anså sjefen for UNTSO, generalmajor Erskine fra Ghana som i dag er sjef for UNIFIL, at forholdene i Beirut var så vidt normale at FN-observatørene kunne gjenoppta sin virksomhet fra Beirut.

FN-observatørenes hovedoppgave er å se, høre og rapportere, hvilket de fikk rikelig anledning til å gjøre i denne tiden. Men de fikk også i rikt monn føle på kroppen hvordan det var å være våpenløs i et område der det ikke fantes noen form for offisiell autoritet. Fra 1975 til mars 1978 ble FN-observatørene, hvorav 12 norske offiserer i denne perioden, under våpentrusel fratatt henimot 100 FN-kjøretøyer samt utsatt for direkte ild ved en rekke anledninger. I dag må vi nærmest betrakte det som et under at ingen FN-observatør ble drept i disse årene.

UNIFIL BLIR TIL

Da Sikkerhetsrådet 19. mars 1978, 6 dager etter den israelske innmarsjen i Sør-Libanon, besluttet at det øyeblikkelig skulle opprettes en midlertidig FN-styrke, gjaldt det snarest mulig å markere FNs nærvær sør for Litaniaelven mellom de palestinske styrkene og de israelske militære avdelingene som sto i Libanon. Ved å låne et svensk kompani fra UNEF II, og et iransk kompani fra UNDOF, samt ved å øke UNTSO-observatørenes antall i Libanon til 77, kunne FN meget raskt "show the flag" i den nye FN-sonen. Med sitt kjennskap til forholdene i Sør-Libanon var FN-observatørene et stort aktivum for UNIFIL i etableringsfasen, og er det fortsatt. Minefaren i området var stor, og kostet desverre svenskene den første drepte FN-soldaten i Libanon.

I mellomtiden ble det ført forhandlinger med aktuelle kontingentland. Disse endte opp med at i første omgang Frankrike, Nepal og Senegal foruten Norge, erklærte seg villige til å stille hver sin bataljon, og Canada lovet 80 mann til å ta seg av sambandstjenesten. Senere kom også Nigeria til med en bataljon, slik at UNIFIL pr 5. mai 1978 omfattet 4015 mann, som toppet den fastsatte størrelsen på 4000 mann. Den 3. mai hadde imidlertid Sikkerhetsrådet godtatt generalsekretærens forslag om å utvide UNIFIL-styrken til 6000 mann. Fiji, Iran og Irland lovet å bidra med de nye bataljonene. Dermed anså man at FN-styrken skulle være tilstrekkelig stor for å kunne overta kontrollen over hele området sør for Litanielven etter hvert som de israelske militære avdelingene trakk seg ut av Libanon.

FNs anmodning om norsk bistand til Libanon-operasjonen fikk en rask og positiv respons hos våre myndigheter. Allerede 22. mars, midt i påskeuken, besluttet den norske regjeringen å stille en bataljon på ca 750 mann til disposisjon for tjeneste i UNIFIL. Beslutningen ble tatt i samråd med Stortingets organer i samsvar med stortingsvedtak av 1964 om vår FN-beredskapsstyrke. I stortingsvedtaket heter det: "Kongen stiller styrkene til disposisjon når det fremsettes anmodning til Norge om dette og den alminnelige situasjon tilsier dette".

En ganske omfattende justering av oppsetningsplanene for vår FN-beredskapsstyrke var avsluttet og approbert kort før Libanonaksjonen tok til. Denne justering var i forbindelse med en restrukturering av "The Nordic Stand-by Forces in United Nations Service". Ut fra de erfaringer som var høstet i Sinai og på Golan, var hovedmålene for restruktureringen at styrker på bataljons størrelse måtte organiseres, slik at de kunne være selvforsynende i minst 3 måneder, og at kun våpen som var beregnet for selvforsvar, var nødvendig. Ut fra denne forutsetning hadde vi, i hvert fall på papiret, en FN-bataljon som svarte til erfaringskravene.

NORSKE FN-INNSATS I UNIFIL

FN-BATALJONEN

Den nye FN-bataljonen på 678 mann besto av en stab på 23 mann, 3 infanterikompanier á 162 mann og 1 stabskompani på 169 mann, men bataljonen hadde ikke noe støttekompani med tyngre våpen. Støttekompaniets pionertropp, som er nødvendig i enhver FN-operasjon på grunn av minefaren, var hengt på stabskompaniet. I samsvar med de justerte oppsetningsplanene for vår FN-beredskapsstyrke kunne den tidligere infanteribataljonen, som nå hadde fått navnet FN-bataljonen, tildeles en sanitetstropp og en verkstedtropp samt MP-lag og transportkontroll-lag fra vår øvrige FN-beredskapsstyrke, i tillegg til de fagelementer som inngikk organisasjonsmessig i FN-bataljonens stabskompani når det var nødvendig - og nå var denne forsterkning nødvendig.

I henhold til de opplysninger som fremgår av annen utgave av den blå bok, "Nordic Stand-by Forces in United Nations Service", hadde vi overfor FN forpliktet oss til å kunne sende første framparti etter 3 dager, annet etter 5 dager og hovedstyrken 10 dager etter at avtalen var inngått med FN.

Tidspunktet for å klargjøre en FN-styrke, midt i påskeuken som vi var, kunne neppe vært verre. Nøkkelpersonell ble kalt hjem fra ferie over telefon og pr. bud. Personellet til FN-styrkens frampartier ble innkalt på samme måte og resten over radio og fjernsyn. Uten å gå i detaljer gikk dette forbausende bra, og til vår store fordel viste det seg at radio- og fjernsynsinnkallingene hadde en velkommen rekrutteringseffekt.

I Forsvarsdepartementet, i Forsvarets overkommando og ved de oppsettende avdelinger - og da spesielt ved Akershus forsvarsdistrikt/Jegerkorpset Akershus infanterriregiment nr 4 - ble det arbeidet på spreng under hele påskeuken. Formelle og praktiske saker ble lagt til rette for igjen å kunne sende en større norsk FN-styrke ut av landet, og det var ingen lett oppgave.
Det var års forsømmelser å ta igjen, fordi vår FN-virksomhet hadde fått en lav profil på alle nivåer, så vel organisasjons- og personellmessig som når det gjaldt anskaffelser av materiell. Nå måtte vi gjøre innhugg i våre ordinære mobiliseringsdepoter, og for å utstyre vår FN-bataljon med FN-flagg, blå luer og skjerf, måtte vi ty til hjelp fra Sverige. Men i månedsskiftet mars-april var den norske FN-bataljonen på plass i sitt operasjonsområde etter å ha blitt fløyet inn, dels over Beirut og dels over Tel Aviv med norske, vesttyske og amerikanske fly.

SANITETSKOMPANIET - VERKSTEDKOMPANIET - HELIKOPTERVINGEN

Ved Kongelig resolusjon av 7. april 1978 ble det fra norsk side besluttet å sende en tilleggsstyrke på ca 200 mann, omfattende en helikopterving med 4 helikoptre, et verkstedkompani, et sanitetskompani og 11 offiserer til ledende og viktige fagfunksjoner i UNIFILs hovedkvarter.

Helikoptervingen og verkstedkompaniet, som inngår i vår FN-beredskapsstyrke, hadde på det nærmeste full mannskapsdekning, men verre var det med sanitetskompaniet. Dette var nytt, som følge av en restrukturering av den nordiske FN-beredskapsstyrke som nettopp var avsluttet. Rekrutteringen gikk imidlertid greit, og pr 25. april var tilleggsstyrken på plass i Libanon med, blandt annet, de fem første kvinnelige offiserer som tilhørte sanitetskompaniet i UNIFIL.

Vår FN-bataljons operasjonsområde i etableringsfasen viste seg snart å være for stort til å kunne dekkes bare ved stasjonære posteringer. Tilleggsmateriell for patruljering med pansrede kjøretøyer måtte ettersendes, hvilket også var sterkt ønskelig av sikkerhetsmessige grunner. Etter hvert

er bataljonens øvrige tekniske utstyr blitt adekvat for oppgaven, og etter at UNIFIL var bygd ut til full størrelse, er også bataljonens operasjonsområde normalisert.

Innenfor rammen av 3 måneders selvforsyningsgrad var vi kommet inn i den rutine at både verkstedkompaniet og sanitetskompaniet måtte etterforsynes fra Norge for å kunne yte service til hele UNIFIL. Det var derfor nærliggende for FN å anmode Norge om å påta seg etterforsyningen av dette materiell i fortsettelsen, og det har vi gjort.
Etter anbefaling fra general Erskine anmodet FN-sekretariatet Norge om å øke verkstedkompaniet fra 60 til 120 mann, mot en tilsvarende reduksjon av vår FN-bataljon. Dette er gjennomført på den måten at FN-bataljonen i kontingent nummer 2 ble satt opp med 2 geværkompanier, mot 3 i første kontingent.

Vår FN-bataljon i den andre norske kontingent (NORCON 2), som var på plass i Libanon i månedskiftet september-oktober 1978, besto av 655 mann fordelt med 286 mann på bataljonstaben og stabskompaniet, og nå ikke lenger på tre, men kun to geværkompanier, hvorav ett på 191 mann og ett på 178 mann. I stabskompaniet inngår som tidligere en pionertropp på 27 mann og forsterkede forsyningselementer, i forhold til en vanlig infanteribataljon. Kun det større geværkompaniet på 191 mann har et lag på 13 mann og 8 stk M-113 pansrede personellkjøretøyer (APC-er). En del andre mindre justeringer av NORCON 2 er også foretatt, idet vi på grunn av håndteringen av de rent norske saker, økte vår representasjon ved UNIFILs hovedkvarter fra 12 til 15 i selve staben, i tillegg til et militærpolitilag på 5 mann.

Den tredje norske kontingent (NORCON 3) som tiltrådte sin tjeneste i Libanon i løpet av mars 1979 var med meget små justeringer lik NORCON 2. På grunn av mangel på flyvere, ble den norske helikoptervingen trukket ut den 31 juli 1979, og erstattet med en italiensk helikopterenhet.

NORCON 4 avløste NORCON 3 i månedskifte september-oktober 1979, og består av ca. 940 mann med en styrkesammensetning som vist foran i heftet.
NORCON 5 settes opp etter samme mønster og vil avløse nåværende kontingent i månedsskiftet mars-april 1980.

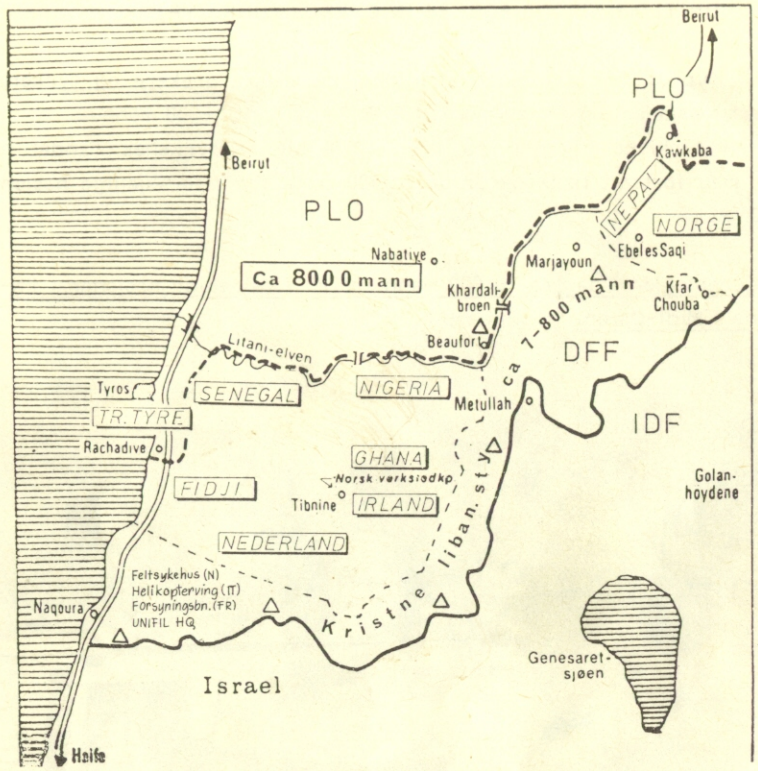

UNIFIL STYRKE pr. januar 1980

INFANTERIBATALJONER

FIJI	660
IRLAND	630
NEPAL	640
NEDERLAND	800
NIGERIA	780
NORGE	650
SENEGAL	590
GHANA	300

STABSKOMPANI

IRLAND	130

EGBS_OG_STØTTEAVD

FRANKRIKE	610
NORGE	270
ITALIA	40

TOTAL STYRKE CA 6000

UNITED NATIONS FORCES IN CYPRUS (UNFICYP)

Også på Kypros har det siden stridighetene mellom grekere og tyrkere i 1964 vært stasjonert en FN-styrke (UNFICYP) på opptil 6000 mann.
Etter den tyrkiske invasjon på øya i 1974 ble FNstyrkenes mandat noe endret, men fortsatt tjenestegjør over 2400 mann fra 7 forskjellige nasjoner i UNFICYP.

Totalt tjenestegjør i dag ca 10 000 mann fra 25 forskjellige nasjoner i FN-misjonene i Midt-Østen.

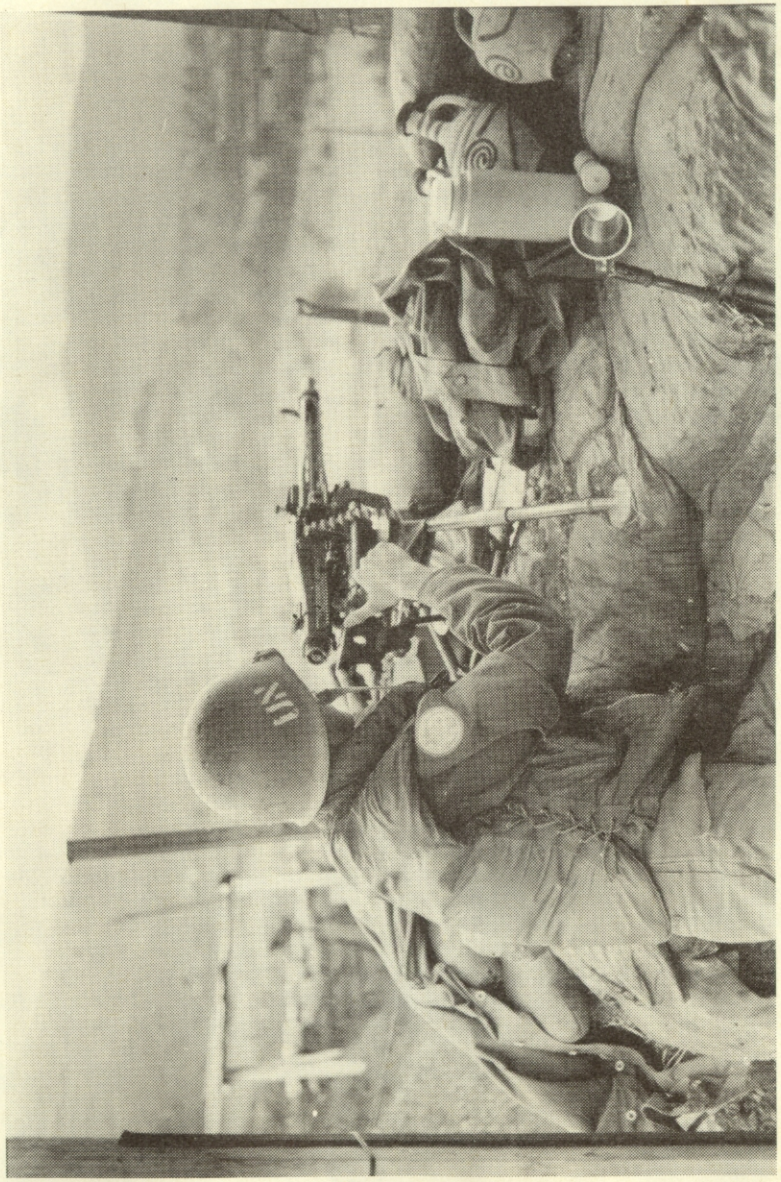

FN's militære misjoner i Midt-Østen

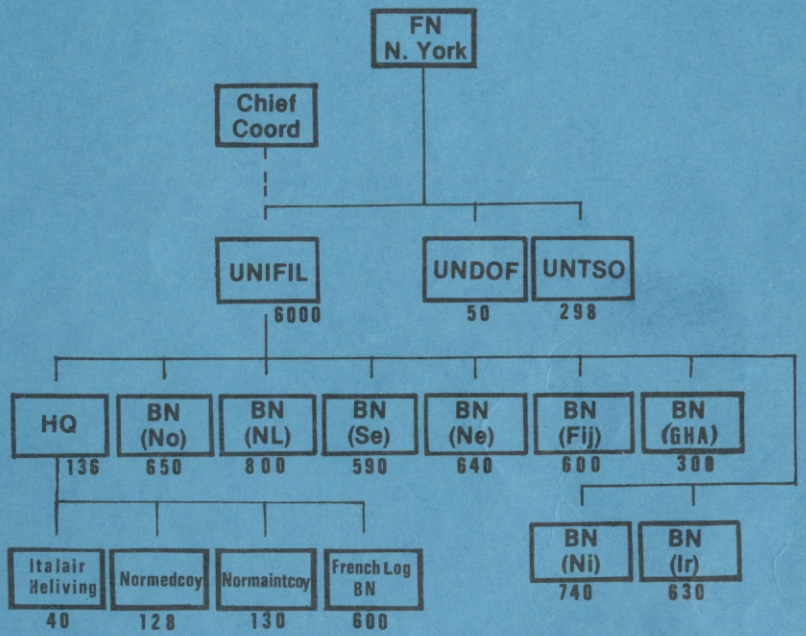

Chief Coord	=	*United Nations Chief Coordinator in the Middle-East*
Standkvarter:		*Jerusalem*
UNIFIL	=	*United Nations Interim Force in Lebanon*
Standkvarter:		*Naqoura*
UNDOF	=	*United Nations Disengagement Observer Force*
Standkvarter:		*Damaskus*
UNTSO	=	*United Nations Truce Supervision Organization*
Standkvarter:		*Jerusalem*